ALFAPROM SOLUTIONS DE MEXICO S.A DE C.V

RFC: ASM171024Q95

Tehuantepec 156, Roma Sur. Cuauhtémoc, CDMX. CP. 06760

TELÉFONO: (55) 75839519, CORREO ELECTRÓNICO: isaach@alfaprom.com.mx

PÁGINA WEB: http://alfaprom.solutions

miércoles, 08 de mayo del 2024

Ficha técnica

Modelo: BL 038

Nombre: KAY

Material: Poliéster

Medida de producto: 64 x 34 cm

Área de impresion : 14 x 20 cm

Métodos de impresión:

Descripción: Maleta de poliéster, compartimento lateral, asas sujetadoras con velcro y asa regulable.

Colores: AZUL - GRIS - ROJO
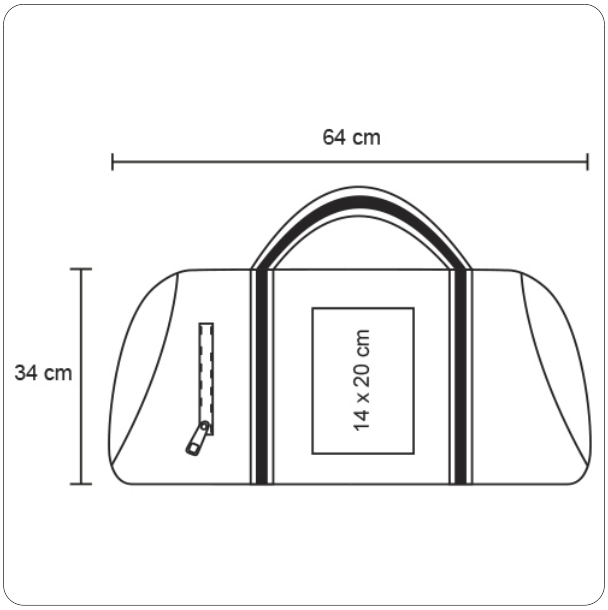
Trazo