ALFAPROM SOLUTIONS DE MEXICO S.A DE C.V

RFC: ASM171024Q95

Tehuantepec 156, Roma Sur. Cuauhtémoc, CDMX. CP. 06760

TELÉFONO: (55) 75839519, CORREO ELECTRÓNICO: isaach@alfaprom.com.mx

PÁGINA WEB: http://alfaprom.solutions

sábado, 27 de abril del 2024

Ficha técnica

Modelo: BL 039

Nombre: JACK

Material: Poliéster

Medida de producto: 51 x 32 cm

Área de impresion : 25 x 16 cm

Métodos de impresión:

Descripción: Maleta de poliéster, con compartimiento frontal, asas sujetadoras y asa regulable.

Colores: AZUL - NEGRO - ROJO - VERDE
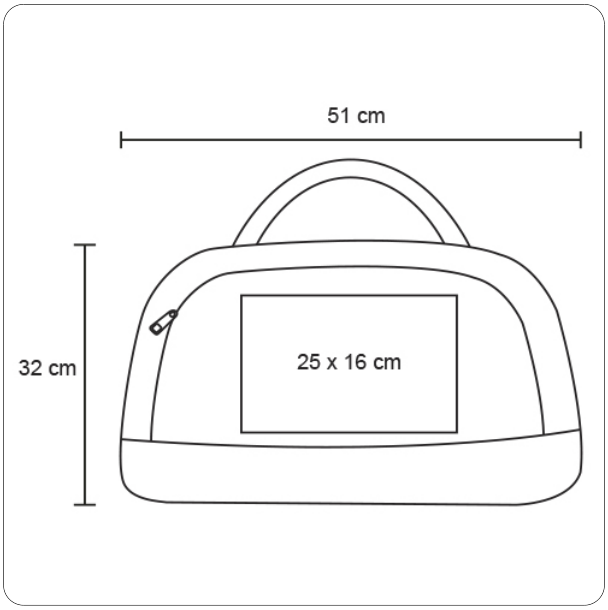
Trazo