ALFAPROM SOLUTIONS DE MEXICO S.A DE C.V

RFC: ASM171024Q95

Tehuantepec 156, Roma Sur. Cuauhtémoc, CDMX. CP. 06760

TELÉFONO: (55) 75839519, CORREO ELECTRÓNICO: isaach@alfaprom.com.mx

PÁGINA WEB: http://alfaprom.solutions

sábado, 04 de mayo del 2024

Ficha técnica

Modelo: BL 081

Nombre: WALTON

Material: Poliéster

Medida de producto: 32 x 34 cm

Área de impresion : 12 x 8 cm

Métodos de impresión:

Descripción: Mochila de poliéster con 2 compartimentos, con espacio para laptop de máximo 16 pulgadas, 5 organizadores internos, 1 bolsa lateral, carry on, entrada interna para batería portátil y aux. (incluye cables), respaldo, asa y tirantes acojinados.

Colores: GRIS
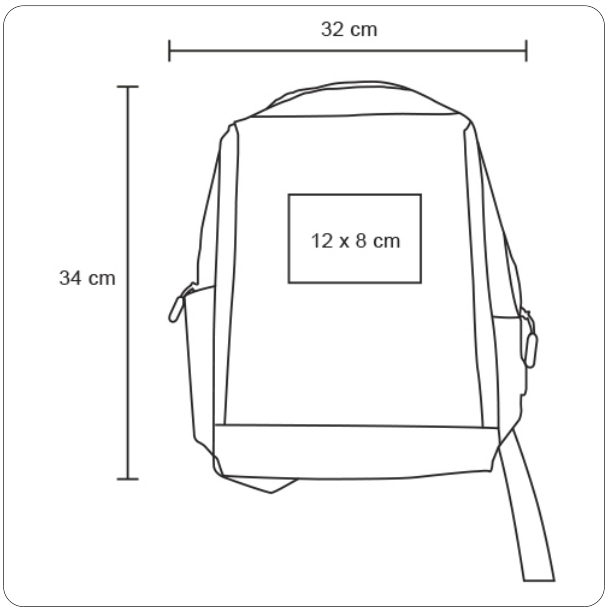
Trazo