ALFAPROM SOLUTIONS DE MEXICO S.A DE C.V

RFC: ASM171024Q95

Tehuantepec 156, Roma Sur. Cuauhtémoc, CDMX. CP. 06760

TELÉFONO: (55) 75839519, CORREO ELECTRÓNICO: isaach@alfaprom.com.mx

PÁGINA WEB: http://alfaprom.solutions

sábado, 18 de mayo del 2024

Ficha técnica

Modelo: BL 089

Nombre: BELLOTA

Material: Algodón

Medida de producto: 33 x 64 cm

Área de impresion : 20 x 12 cm

Métodos de impresión:

Descripción: Bolsa de algodón con asas y detalles texturizados en la parte inferior.

Colores: CORCHO - MADERA
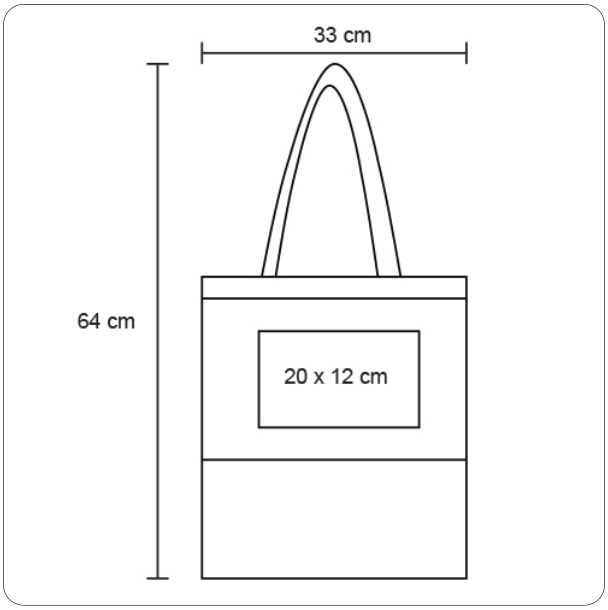
Trazo