ALFAPROM SOLUTIONS DE MEXICO S.A DE C.V

RFC: ASM171024Q95

Tehuantepec 156, Roma Sur. Cuauhtémoc, CDMX. CP. 06760

TELÉFONO: (55) 75839519, CORREO ELECTRÓNICO: isaach@alfaprom.com.mx

PÁGINA WEB: http://alfaprom.solutions

domingo, 05 de mayo del 2024

Ficha técnica

Modelo: BL 096

Nombre: TORETTO

Material: Poliéster

Medida de producto: 29 x 45 cm

Área de impresion : 15 x 10 cm

Métodos de impresión:

Descripción: Mochila con salida USB (se requiere conectar a batería portátil), con correas ajustables acojinadas y asa. Cuenta con 7 compartimentos: compartimento interno para laptop, compartimento principal, compartimento interno para power bank, 2 bolsas frontales y 2 compartimentos laterales.

Colores: GRIS
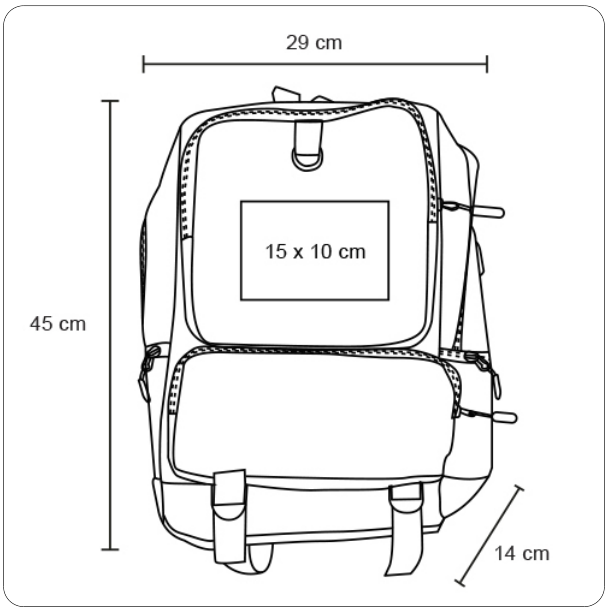
Trazo