ALFAPROM SOLUTIONS DE MEXICO S.A DE C.V

RFC: ASM171024Q95

Tehuantepec 156, Roma Sur. Cuauhtémoc, CDMX. CP. 06760

TELÉFONO: (55) 75839519, CORREO ELECTRÓNICO: isaach@alfaprom.com.mx

PÁGINA WEB: http://alfaprom.solutions

sábado, 18 de mayo del 2024

Ficha técnica

Modelo: BL 115

Nombre: DELIVER

Material: Poliéster

Medida de producto: 41 x 49 cm

Área de impresion : 27 x 21

Métodos de impresión:

Descripción: Maleta para delivery. Cuenta con 2 correas traseras ajustables, 4 ganchos en la parte inferior para una mejor sujeción, apertura frontal, franja reflejante al frente y asa superior. Es desmontable.

Colores: NEGRO
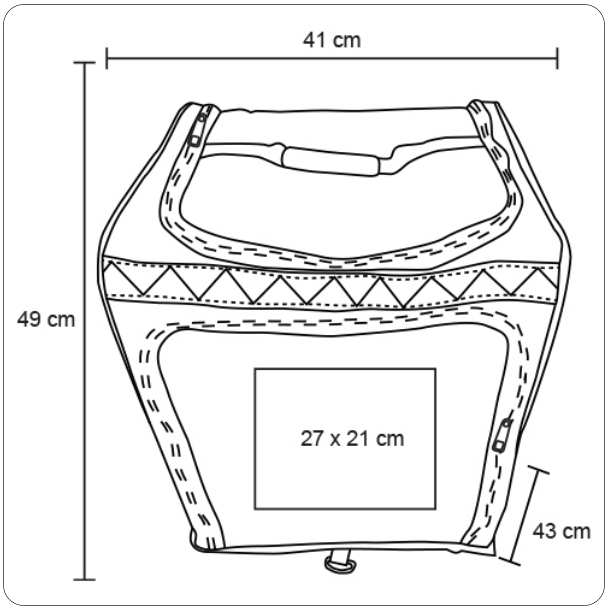
Trazo