ALFAPROM SOLUTIONS DE MEXICO S.A DE C.V

RFC: ASM171024Q95

Tehuantepec 156, Roma Sur. Cuauhtémoc, CDMX. CP. 06760

TELÉFONO: (55) 75839519, CORREO ELECTRÓNICO: isaach@alfaprom.com.mx

PÁGINA WEB: http://alfaprom.solutions

viernes, 17 de mayo del 2024

Ficha técnica

Modelo: BL 140

Nombre: TAZ

Material: Poliéster

Medida de producto: 27 x 40 cm

Área de impresion : 15 x 7 cm

Métodos de impresión:

Descripción: Mochila con 2 compartimentos y doble cierre.

Colores: AZUL - GRIS - ROJO
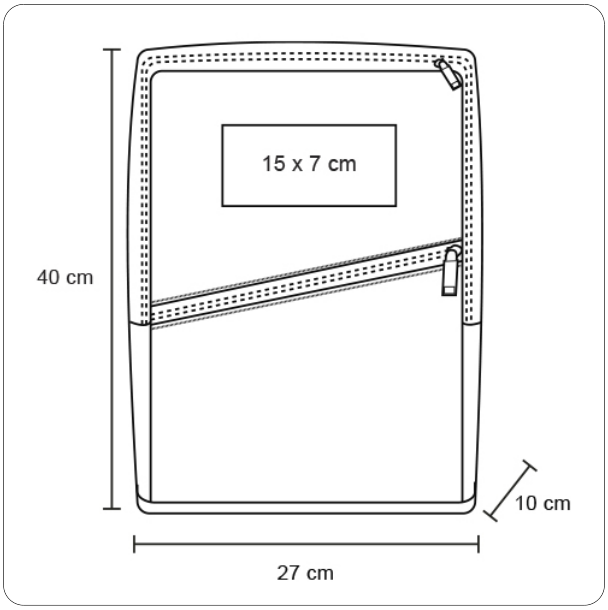
Trazo