ALFAPROM SOLUTIONS DE MEXICO S.A DE C.V

RFC: ASM171024Q95

Tehuantepec 156, Roma Sur. Cuauhtémoc, CDMX. CP. 06760

TELÉFONO: (55) 75839519, CORREO ELECTRÓNICO: isaach@alfaprom.com.mx

PÁGINA WEB: http://alfaprom.solutions

sábado, 18 de mayo del 2024

Ficha técnica

Modelo: BL 141

Nombre: OSLO

Material: Poliéster

Medida de producto: 42.5 x 25 cm

Área de impresion : 15 x 15 cm

Métodos de impresión:

Descripción: Maleta con compartimento principal, cierre y correa ajustable

Colores: AZUL - GRIS
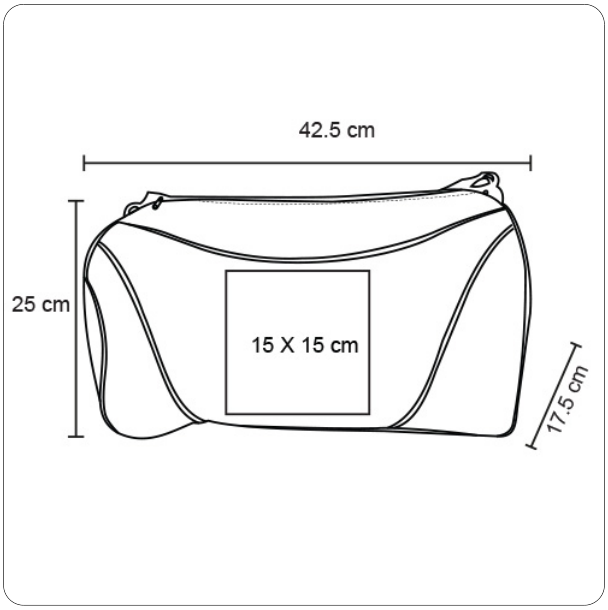
Trazo