ALFAPROM SOLUTIONS DE MEXICO S.A DE C.V

RFC: ASM171024Q95

Tehuantepec 156, Roma Sur. Cuauhtémoc, CDMX. CP. 06760

TELÉFONO: (55) 75839519, CORREO ELECTRÓNICO: isaach@alfaprom.com.mx

PÁGINA WEB: http://alfaprom.solutions

domingo, 19 de mayo del 2024

Ficha técnica

Modelo: BL 146

Nombre: VIN

Material: Poliéster

Medida de producto: 19 x 27 cm

Área de impresion : 8 x 5 cm

Métodos de impresión:

Descripción: Bolsa de hombro de 4 compartimentos, cuenta con un compartimento principal, 3 frontales y correa ajustable.

Colores: NEGRO
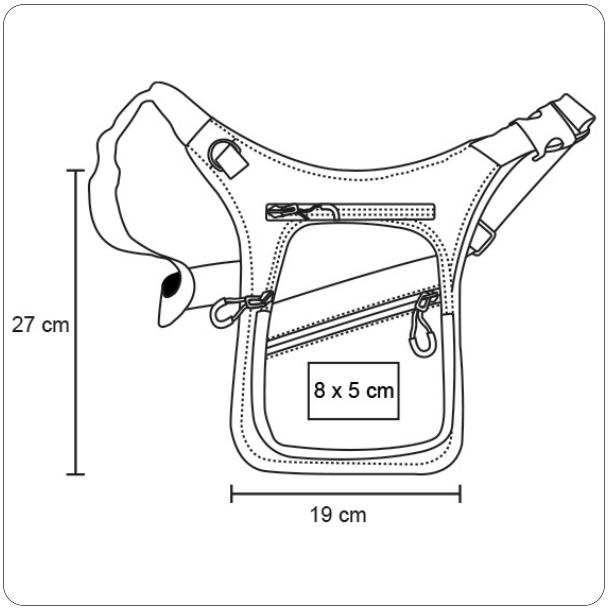
Trazo