ALFAPROM SOLUTIONS DE MEXICO S.A DE C.V

RFC: ASM171024Q95

Tehuantepec 156, Roma Sur. Cuauhtémoc, CDMX. CP. 06760

TELÉFONO: (55) 75839519, CORREO ELECTRÓNICO: isaach@alfaprom.com.mx

PÁGINA WEB: http://alfaprom.solutions

viernes, 17 de mayo del 2024

Ficha técnica

Modelo: BL 147

Nombre: BRUCE

Material: Poliéster

Medida de producto: 23.5 x 16.5 cm

Área de impresion : 10 x 4 cm

Métodos de impresión:

Descripción: Cangurera con compartimento principal y dos compartimentos frontales.

Colores: GRIS
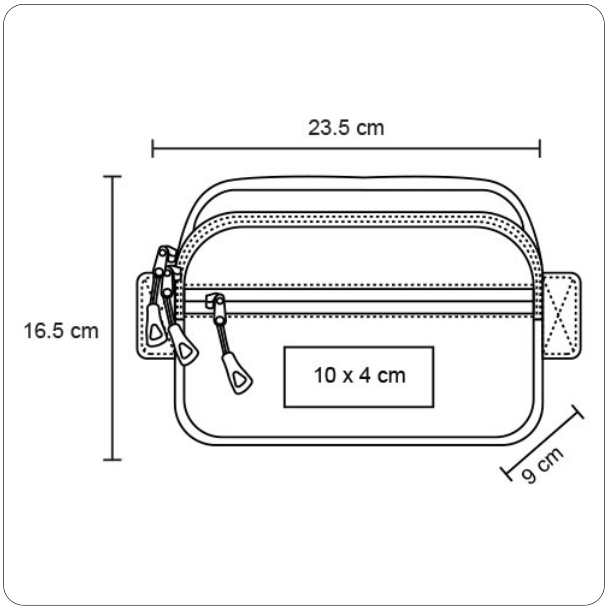
Trazo