ALFAPROM SOLUTIONS DE MEXICO S.A DE C.V

RFC: ASM171024Q95

Tehuantepec 156, Roma Sur. Cuauhtémoc, CDMX. CP. 06760

TELÉFONO: (55) 75839519, CORREO ELECTRÓNICO: isaach@alfaprom.com.mx

PÁGINA WEB: http://alfaprom.solutions

viernes, 17 de mayo del 2024

Ficha técnica

Modelo: BL 149

Nombre: ZAC

Material: Poliéster

Medida de producto: 34 x 13 cm

Área de impresion : 10 x 6 cm

Métodos de impresión:

Descripción: Cangurera con 3 compartimentos, 2 en la parte frontal, 1 en la parte trasera, cinta ajustable a la cintura y broche de seguridad a presión.

Colores: AZUL - NEGRO - ROJO
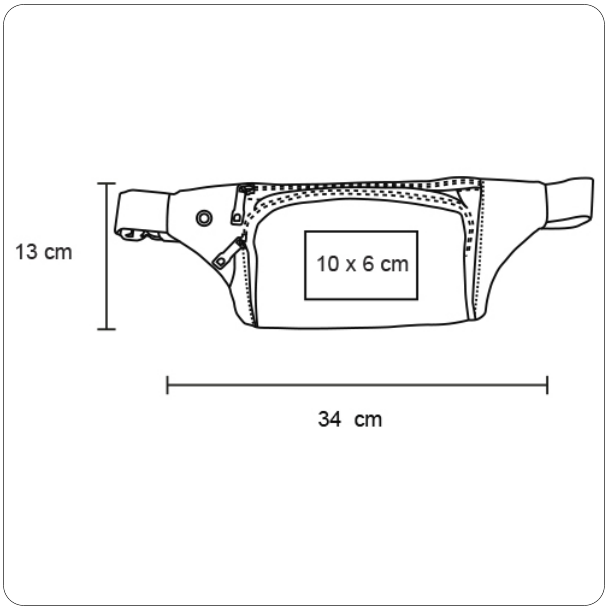
Trazo