ALFAPROM SOLUTIONS DE MEXICO S.A DE C.V

RFC: ASM171024Q95

Tehuantepec 156, Roma Sur. Cuauhtémoc, CDMX. CP. 06760

TELÉFONO: (55) 75839519, CORREO ELECTRÓNICO: isaach@alfaprom.com.mx

PÁGINA WEB: http://alfaprom.solutions

miércoles, 15 de mayo del 2024

Ficha técnica

Modelo: BL 156

Nombre: JOURNEY

Material: Plástico

Medida de producto: 34.5 x 50 cm

Área de impresion : 4 x 4 cm

Métodos de impresión:

Descripción: Maleta de plástico para viaje, con doble rueda giratoria, asa metálica retráctil y candado de seguridad.

Colores: GRIS
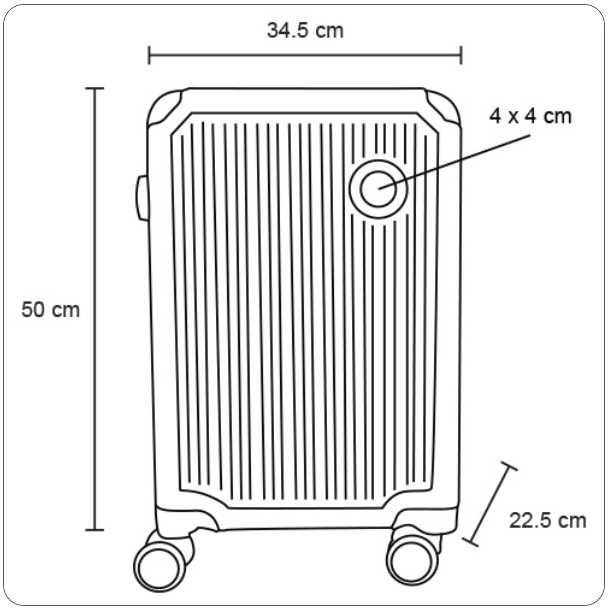
Trazo