ALFAPROM SOLUTIONS DE MEXICO S.A DE C.V

RFC: ASM171024Q95

Tehuantepec 156, Roma Sur. Cuauhtémoc, CDMX. CP. 06760

TELÉFONO: (55) 75839519, CORREO ELECTRÓNICO: isaach@alfaprom.com.mx

PÁGINA WEB: http://alfaprom.solutions

sábado, 18 de mayo del 2024

Ficha técnica

Modelo: BL 158

Nombre: SICILIA

Material: Algodón

Medida de producto: 35.6 x 30 cm

Área de impresion : 10 x 10 cm

Métodos de impresión:

Descripción: Bolsa de loneta con yute, 1 compartimento con bolsa frontal, broche magnético, fuelle y asas.

Colores: UNICO
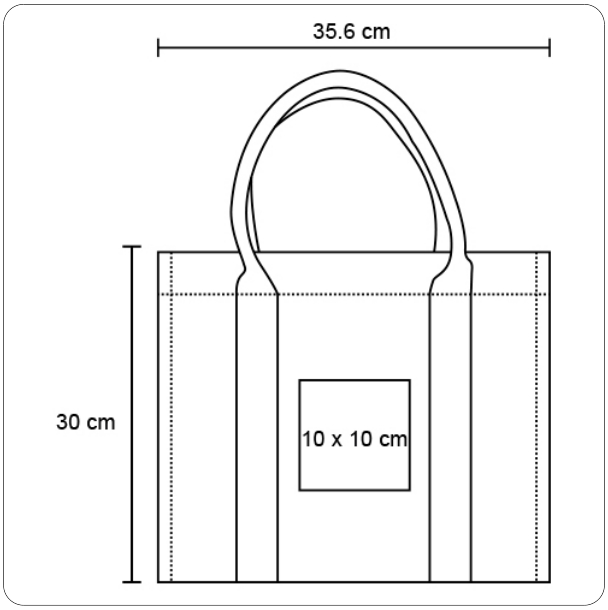
Trazo