ALFAPROM SOLUTIONS DE MEXICO S.A DE C.V

RFC: ASM171024Q95

Tehuantepec 156, Roma Sur. Cuauhtémoc, CDMX. CP. 06760

TELÉFONO: (55) 75839519, CORREO ELECTRÓNICO: isaach@alfaprom.com.mx

PÁGINA WEB: http://alfaprom.solutions

sábado, 18 de mayo del 2024

Ficha técnica

Modelo: BL 164

Nombre: SEEKER

Material: Poliéster

Medida de producto: 35 x 45.5 cm

Área de impresion : 10 x 5 cm

Métodos de impresión:

Descripción: Mochila con compartimento principal, porta laptop de 18", 2 bolsas laterales, 3 bolsas frontales, 1 bolsa trasera y puerto de carga USB.

Colores: AZUL - NEGRO
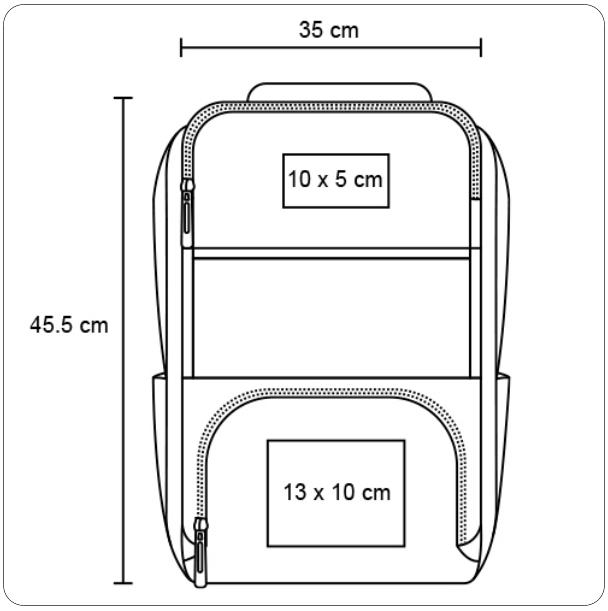
Trazo