ALFAPROM SOLUTIONS DE MEXICO S.A DE C.V

RFC: ASM171024Q95

Tehuantepec 156, Roma Sur. Cuauhtémoc, CDMX. CP. 06760

TELÉFONO: (55) 75839519, CORREO ELECTRÓNICO: isaach@alfaprom.com.mx

PÁGINA WEB: http://alfaprom.solutions

lunes, 29 de abril del 2024

Ficha técnica

Modelo: BP 7019

Nombre: SPLASH

Material: Plástico

Medida de producto: 1.4 x 14.5 cm

Área de impresion : 1.2 x 3.8 cm

Métodos de impresión:

Descripción: Bolígrafo de plástico de color traslúcido con marcatextos.

Colores: AMARILLO - AZUL - MORADO - NARANJA - NEGRO - ROJO - ROSA - VERDE
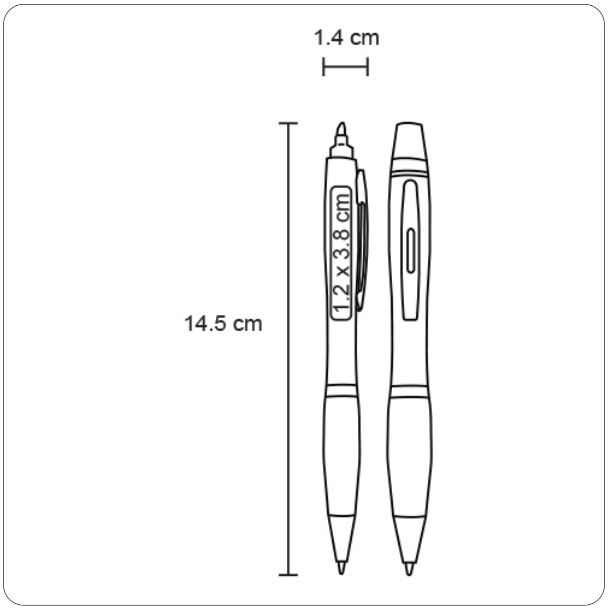
Trazo