ALFAPROM SOLUTIONS DE MEXICO S.A DE C.V

RFC: ASM171024Q95

Tehuantepec 156, Roma Sur. Cuauhtémoc, CDMX. CP. 06760

TELÉFONO: (55) 75839519, CORREO ELECTRÓNICO: isaach@alfaprom.com.mx

PÁGINA WEB: http://alfaprom.solutions

martes, 14 de mayo del 2024

Ficha técnica

Modelo: BP 84120

Nombre: SOLID

Material: Plástico

Medida de producto: 1.1 x 13.8 cm

Área de impresion : 4.5 x 0.7 cm

Métodos de impresión:

Descripción: Bolígrafo de plástico de color sólido, con clip, textura y mecanismo de click.

Colores: AZUL - BLANCO - NEGRO - ROJO - ROSA - VERDE CLARO
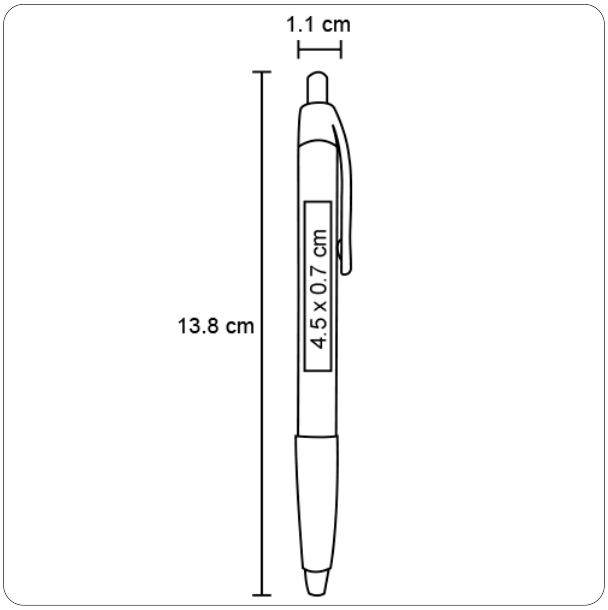
Trazo