ALFAPROM SOLUTIONS DE MEXICO S.A DE C.V

RFC: ASM171024Q95

Tehuantepec 156, Roma Sur. Cuauhtémoc, CDMX. CP. 06760

TELÉFONO: (55) 75839519, CORREO ELECTRÓNICO: isaach@alfaprom.com.mx

PÁGINA WEB: http://alfaprom.solutions

domingo, 05 de mayo del 2024

Ficha técnica

Modelo: BP-2173B

Nombre: FARELL

Material: Plástico

Medida de producto: 1.8 x 14 cm

Área de impresion : 1 x 3.2 cm

Métodos de impresión:

Descripción: Bolígrafo de plástico con clip metálico y grip de goma.

Colores: AZUL - AZUL CLARO - MORADO - NARANJA - ROJO - ROSA - VERDE
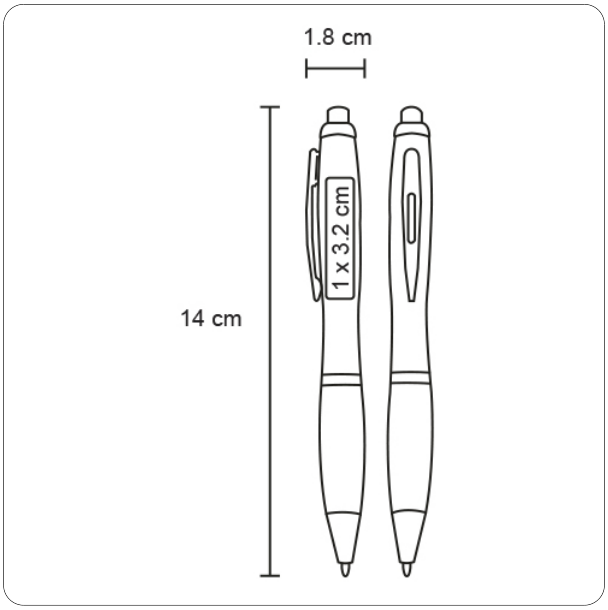
Trazo