ALFAPROM SOLUTIONS DE MEXICO S.A DE C.V

RFC: ASM171024Q95

Tehuantepec 156, Roma Sur. Cuauhtémoc, CDMX. CP. 06760

TELÉFONO: (55) 75839519, CORREO ELECTRÓNICO: isaach@alfaprom.com.mx

PÁGINA WEB: http://alfaprom.solutions

lunes, 29 de abril del 2024

Ficha técnica

Modelo: CP 010

Nombre: WENDY

Material: Poliéster

Medida de producto: 22 x 13.5 cm

Área de impresion : 17 x 10 cm

Métodos de impresión:

Descripción: Cosmetiquera de poliéster con cierre superior, bolsa interior y dos compartimentos.

Colores: MORADO - ROJO - ROSA
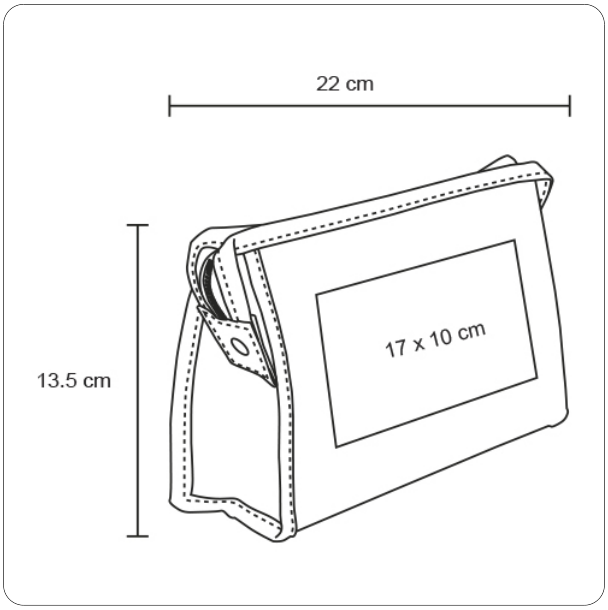
Trazo