ALFAPROM SOLUTIONS DE MEXICO S.A DE C.V

RFC: ASM171024Q95
Tehuantepec 156, Roma Sur. Cuauhtémoc, CDMX. CP. 06760
TELÉFONO: (55) 75839519, CORREO ELECTRÓNICO: isaach@alfaprom.com.mx
PÁGINA WEB: http://alfaprom.solutions

lunes, 06 de mayo del 2024

Ficha técnica

Modelo: CP 019

Nombre: KETZI

Material: Plástico

Medida de producto: 5 x 8 cm

Área de impresion : 2.5 x 2.5 cm

Capacidad : 40 ml.

Métodos de impresión:

Descripción: Gel antibacterial en botella de plástico con funda de silicón. Porcentaje de alcohol: 68 %.

Colores: AZUL - BLANCO - NARANJA - ROJO - ROSA - VERDE
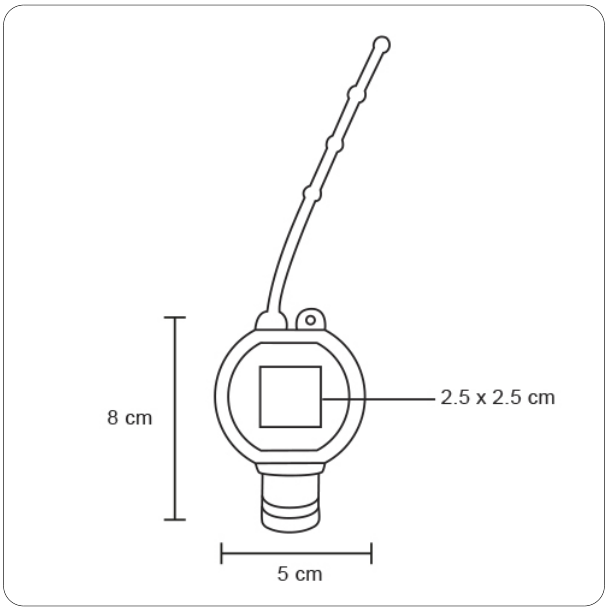
Trazo