# ALFAPROM SOLUTIONS DE MEXICO S.A DE C.V

**RFC: ASM171024Q95**

**Tehuantepec 156, Roma Sur. Cuauhtémoc, CDMX. CP. 06760**

**TELÉFONO: (55) 75839519, CORREO ELECTRÓNICO: isaach@alfaprom.com.mx**

**PÁGINA WEB: http://alfaprom.solutions**


**sábado, 27 de abril del 2024**

## Ficha técnica

**Modelo:** CP 061

**Nombre:** CANTONA

**Material:** Poliéster/Corcho

**Medida de producto:** 20 x 17 cm

**Área de impresion :** 10 x 2.5

**Métodos de impresión:**

**Descripción:** Cosmetiquera con cierre con detalle de corcho.

**Colores:** NEGRO
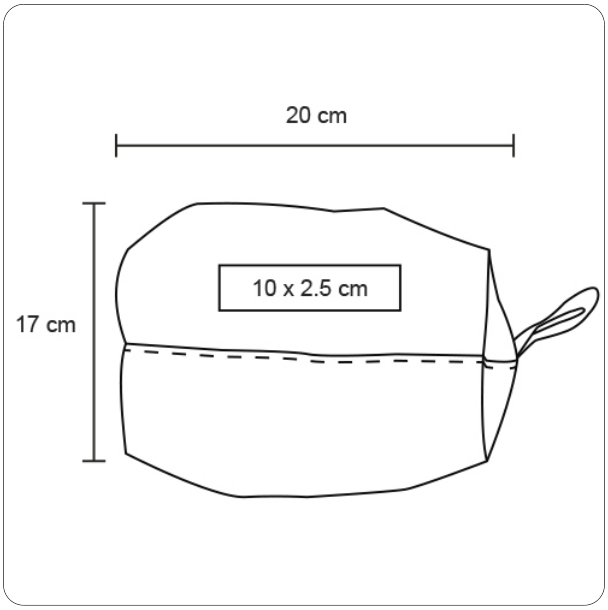
**Trazo**