ALFAPROM SOLUTIONS DE MEXICO S.A DE C.V

RFC: ASM171024Q95

Tehuantepec 156, Roma Sur. Cuauhtémoc, CDMX. CP. 06760

TELÉFONO: (55) 75839519, CORREO ELECTRÓNICO: isaach@alfaprom.com.mx

PÁGINA WEB: http://alfaprom.solutions

jueves, 16 de mayo del 2024

Ficha técnica

Modelo: CP 069

Nombre: BLUSH

Material: Metal

Medida de producto: 15 x 9 cm

Área de impresion : 12 x 7 cm

Métodos de impresión:

Descripción: Set de 12 brochas hipoalérgenicas de maquillaje para viaje con caja metálica de regalo.

Colores: NEGRO
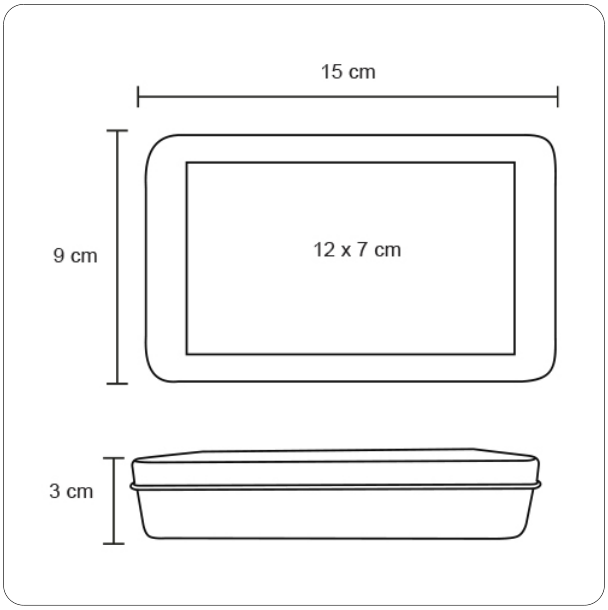
Trazo