ALFAPROM SOLUTIONS DE MEXICO S.A DE C.V

RFC: ASM171024Q95
Tehuantepec 156, Roma Sur. Cuauhtémoc, CDMX. CP. 06760
TELÉFONO: (55) 75839519, CORREO ELECTRÓNICO: isaach@alfaprom.com.mx
PÁGINA WEB: http://alfaprom.solutions

jueves, 16 de mayo del 2024

Ficha técnica

Modelo: CP 077

Nombre: SAVOY

Material: Poliéster

Medida de producto: 27 x 15 cm

Área de impresion : 15 x 7 cm

Métodos de impresión:

Descripción: Set de viaje con 3 compartimentos, 4 organizadores elásticos, 5 organizadores de plástico de diferentes tamaños y asa.

Colores: GRIS
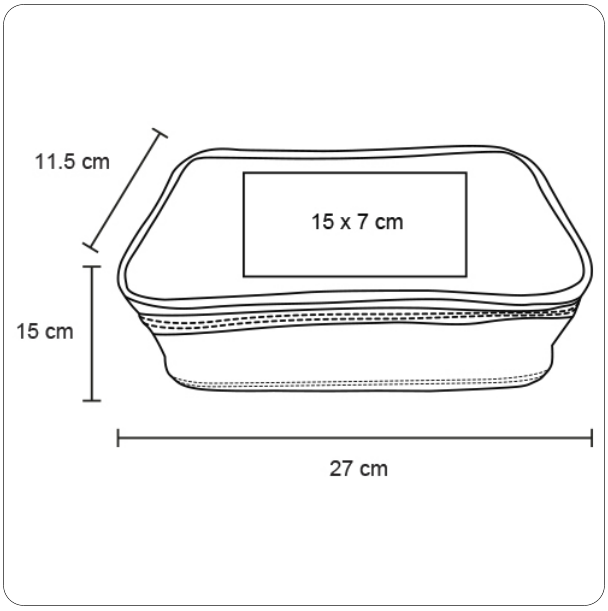
Trazo