# ALFAPROM SOLUTIONS DE MEXICO S.A DE C.V

**RFC: ASM171024Q95**

**Tehuantepec 156, Roma Sur. Cuauhtémoc, CDMX. CP. 06760**

**TELÉFONO: (55) 75839519, CORREO ELECTRÓNICO: isaach@alfaprom.com.mx**

**PÁGINA WEB: http://alfaprom.solutions**


**sábado, 18 de mayo del 2024**

## Ficha técnica

**Modelo:** CP 082

**Nombre:** KATE

**Material:** Poliuretano

**Medida de producto:** 22 x 15.5 cm

**Área de impresion :** 10 x 4 cm

**Métodos de impresión:**

**Descripción:** Cosmetiquera rectangular con asa y doble cierre.

**Colores:** NEGRO - ROSA
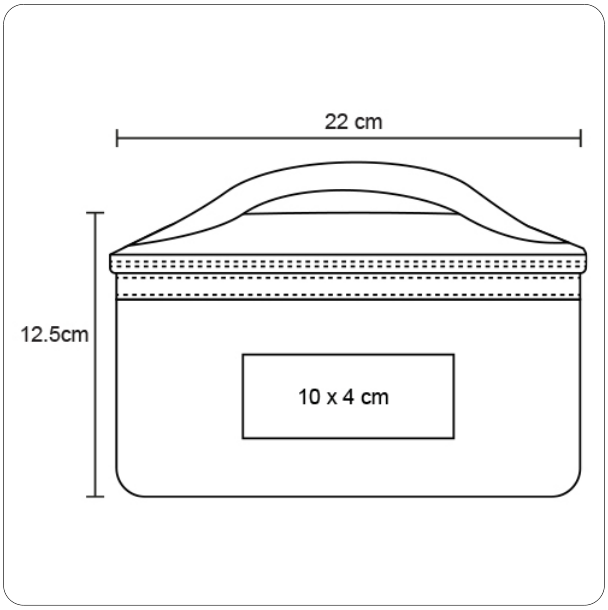
**Trazo**