ALFAPROM SOLUTIONS DE MEXICO S.A DE C.V

RFC: ASM171024Q95
Tehuantepec 156, Roma Sur. Cuauhtémoc, CDMX. CP. 06760
TELÉFONO: (55) 75839519, CORREO ELECTRÓNICO: isaach@alfaprom.com.mx
PÁGINA WEB: http://alfaprom.solutions

lunes, 20 de mayo del 2024

Ficha técnica

Modelo: CP 083

Nombre: MILA

Material: Poliéster

Medida de producto: 22.5 x 21.5 cm

Área de impresion : 8 x 5 cm

Métodos de impresión:

Descripción: Estuche de viaje, en la parte interior cuenta con un gancho, 3 separadores, 2 bolsas de malla laterales y un compartimento de malla con cierre en la parte superior, por la parte exterior incluye 2 bolsas laterales y asa.

Colores: ROSA
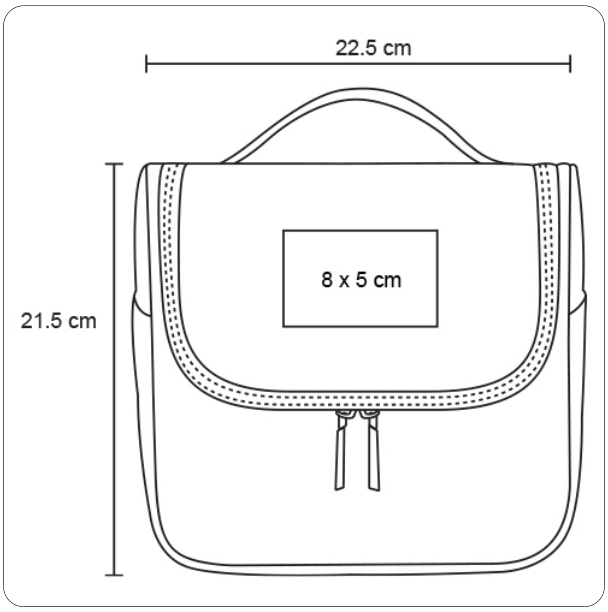
Trazo