ALFAPROM SOLUTIONS DE MEXICO S.A DE C.V

RFC: ASM171024Q95
Tehuantepec 156, Roma Sur. Cuauhtémoc, CDMX. CP. 06760
TELÉFONO: (55) 75839519, CORREO ELECTRÓNICO: isaach@alfaprom.com.mx
PÁGINA WEB: http://alfaprom.solutions

domingo, 19 de mayo del 2024

Ficha técnica

Modelo: HO 041

Nombre: GODIN

Material: Wheat Straw/Metal

Medida de producto: 25 x 6.2 cm

Área de impresion : 21 x 3.5 cm

Métodos de impresión:

Descripción: Set de cubiertos con estuche de wheat straw (fibra de trigo) que incluye: cuchara, tenedor, cuchillo, 2 popotes y cepillo, todos de acero inoxidable.

Colores: UNICO
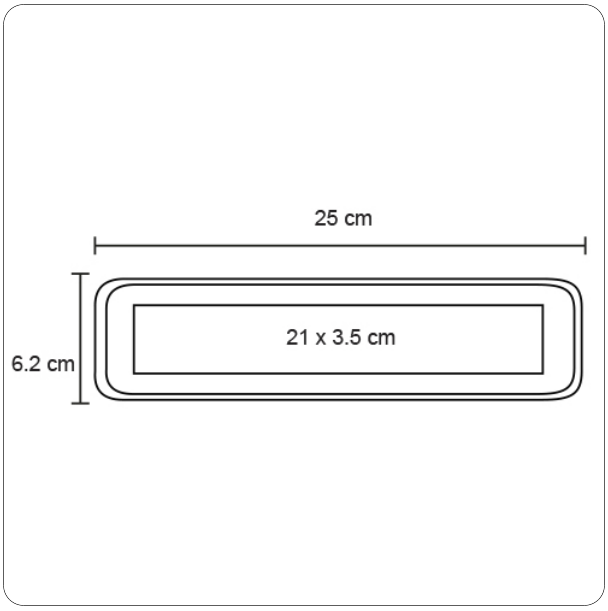
Trazo