ALFAPROM SOLUTIONS DE MEXICO S.A DE C.V

RFC: ASM171024Q95

Tehuantepec 156, Roma Sur. Cuauhtémoc, CDMX. CP. 06760

TELÉFONO: (55) 75839519, CORREO ELECTRÓNICO: isaach@alfaprom.com.mx

PÁGINA WEB: http://alfaprom.solutions

sábado, 18 de mayo del 2024

Ficha técnica

Modelo: HO 045

Nombre: FRENCH

Material: Vidrio

Medida de producto: 9 x 18 cm

Área de impresion : 4 x 4 cm

Capacidad : 700 ml.

Métodos de impresión:

Descripción: Cafetera de cristal tipo francés con base y tapa de plástico, filtro de acero inoxidable.

Colores: NEGRO
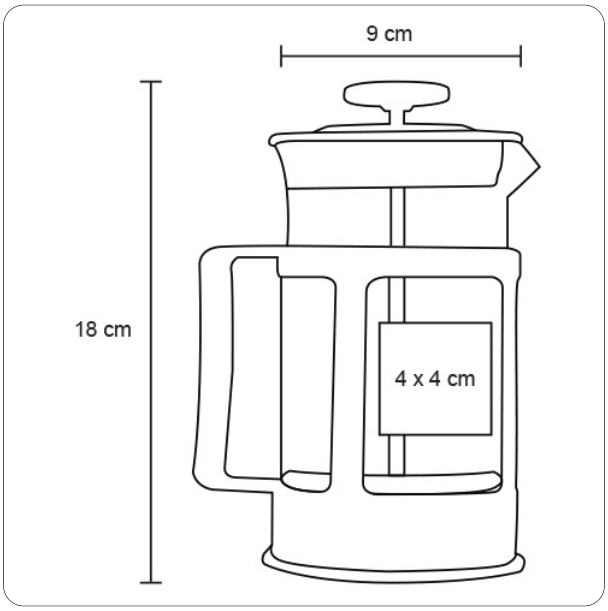
Trazo