ALFAPROM SOLUTIONS DE MEXICO S.A DE C.V

RFC: ASM171024Q95

Tehuantepec 156, Roma Sur. Cuauhtémoc, CDMX. CP. 06760

TELÉFONO: (55) 75839519, CORREO ELECTRÓNICO: isaach@alfaprom.com.mx

PÁGINA WEB: http://alfaprom.solutions

domingo, 19 de mayo del 2024

Ficha técnica

Modelo: HO 069

Nombre: GOL

Material: Plástico / Metal

Medida de producto: 6.7 x 0 cm

Área de impresion : 3 x 2.5 cm

Métodos de impresión:

Descripción: Destapador con imán con diseño de balón de soccer.

Colores: BLANCO
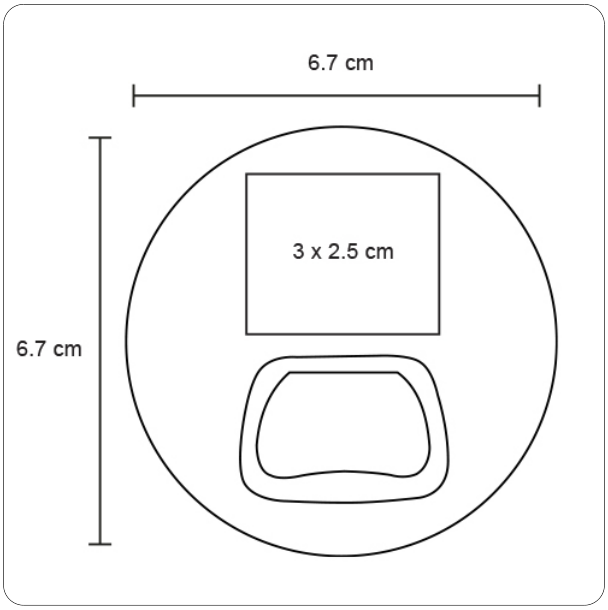
Trazo