ALFAPROM SOLUTIONS DE MEXICO S.A DE C.V

RFC: ASM171024Q95
Tehuantepec 156, Roma Sur. Cuauhtémoc, CDMX. CP. 06760
TELÉFONO: (55) 75839519, CORREO ELECTRÓNICO: isaach@alfaprom.com.mx
PÁGINA WEB: http://alfaprom.solutions

jueves, 16 de mayo del 2024

Ficha técnica

Modelo: HO 101

Nombre: MENTOL

Material: Plástico

Medida de producto: 9.2 x 15 cm

Área de impresion : 4 x 4 cm

Métodos de impresión:

Descripción: Humidificador de plástico con luz.

Colores: NEGRO
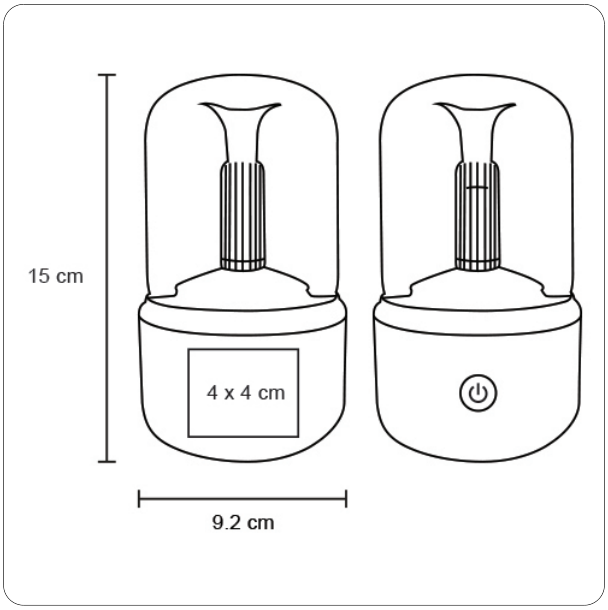
Trazo