ALFAPROM SOLUTIONS DE MEXICO S.A DE C.V

RFC: ASM171024Q95
Tehuantepec 156, Roma Sur. Cuauhtémoc, CDMX. CP. 06760
TELÉFONO: (55) 75839519, CORREO ELECTRÓNICO: isaach@alfaprom.com.mx
PÁGINA WEB: http://alfaprom.solutions

miércoles, 15 de mayo del 2024

Ficha técnica

Modelo: HO 117

Nombre: MAKI

Material: Plástico

Medida de producto: 20.5 x 8 cm

Área de impresion : 10 x 3 cm

Métodos de impresión:

Descripción: Contenedor para alimento de wheat Straw, con 2 compartimentos para alimentos,1 para cubiertos en la parte superior y soporte para celular. Incluye cuchara y tenedor. Capacidad de 1100 ml.

Colores: NATURAL
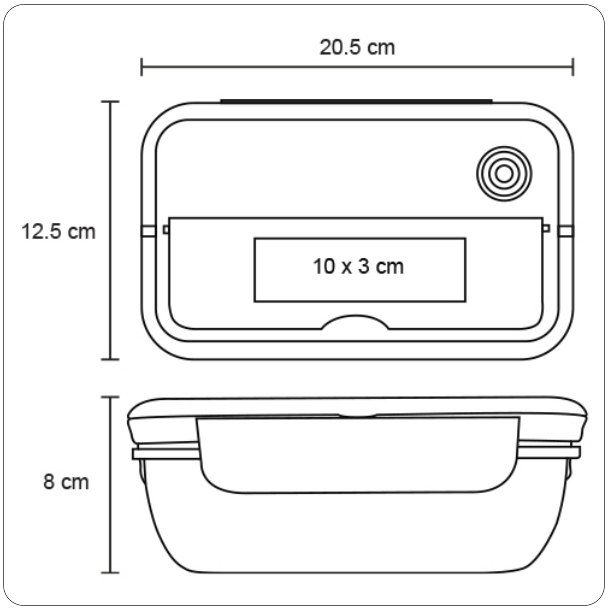
Trazo