ALFAPROM SOLUTIONS DE MEXICO S.A DE C.V

RFC: ASM171024Q95

Tehuantepec 156, Roma Sur. Cuauhtémoc, CDMX. CP. 06760

TELÉFONO: (55) 75839519, CORREO ELECTRÓNICO: isaach@alfaprom.com.mx

PÁGINA WEB: http://alfaprom.solutions

viernes, 17 de mayo del 2024

Ficha técnica

Modelo: HP 19077

Nombre: LIMA

Material: Plástico

Medida de producto: 5 x 8.5 cm

Área de impresion : 3 x 5 cm

Métodos de impresión:

Descripción: Mini set con estuche plástico, broche y 3 marcatextos de cera con mecanismo retráctil. (No se seca).

Colores: UNICO
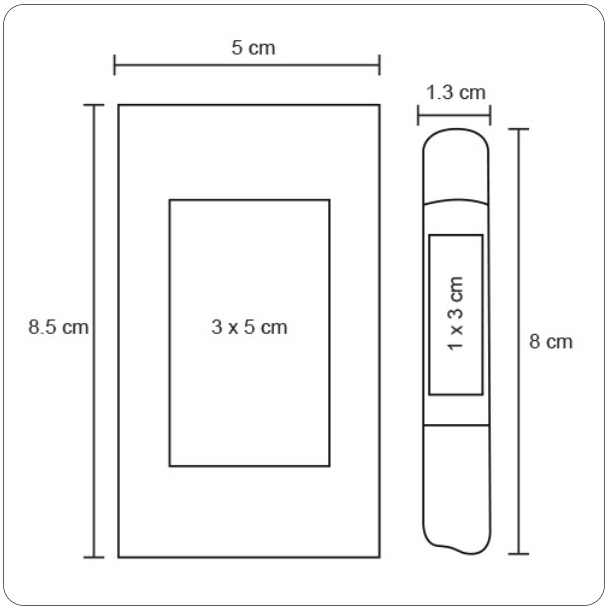
Trazo