ALFAPROM SOLUTIONS DE MEXICO S.A DE C.V

RFC: ASM171024Q95

Tehuantepec 156, Roma Sur. Cuauhtémoc, CDMX. CP. 06760

TELÉFONO: (55) 75839519, CORREO ELECTRÓNICO: isaach@alfaprom.com.mx

PÁGINA WEB: http://alfaprom.solutions

sábado, 18 de mayo del 2024

Ficha técnica

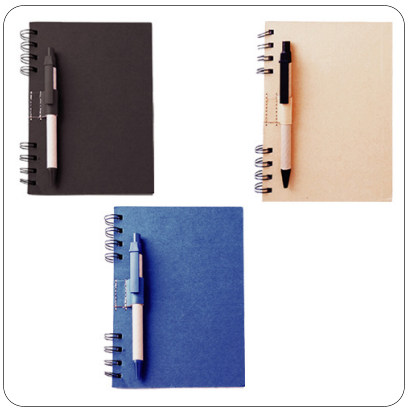

Modelo: LE 008

Nombre: ÓNIX

Material: Cartón

Medida de producto: 12.5 x 17.5 cm

Área de impresion : 6 x 14 cm

Capacidad : 70 Hojas.

Métodos de impresión:

Descripción: Libreta de papel reciclado con bolígrafo, incluye: 70 hojas rayadas.

Colores: AZUL - CARTON - NEGRO
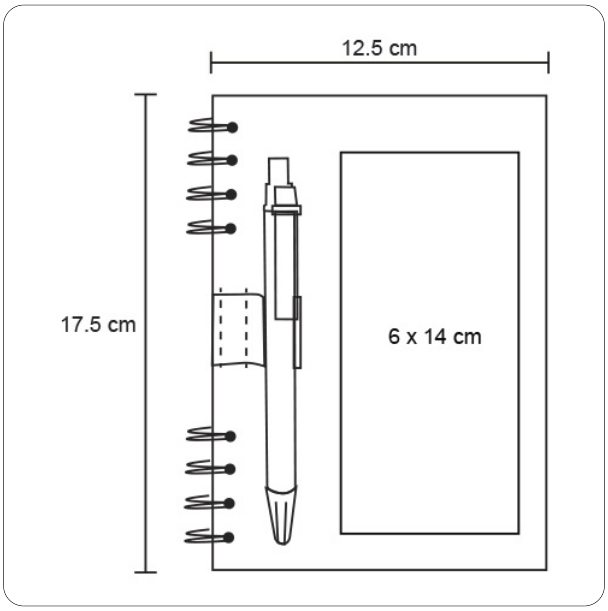
Trazo