ALFAPROM SOLUTIONS DE MEXICO S.A DE C.V

RFC: ASM171024Q95

Tehuantepec 156, Roma Sur. Cuauhtémoc, CDMX. CP. 06760

TELÉFONO: (55) 75839519, CORREO ELECTRÓNICO: isaach@alfaprom.com.mx

PÁGINA WEB: http://alfaprom.solutions

martes, 14 de mayo del 2024

Ficha técnica

Modelo: LE 021

Nombre: VIENA

Material: Cartón

Medida de producto: 8.5 x 8.5 cm

Área de impresion : 5 x 5 cm

Capacidad : 400 notas.

Métodos de impresión:

Descripción: Estuche ecológico en forma de cubo. Contiene porta plumas, block de hojas cuadradas, block de notas amarillas y 5 tiras de banderas adhesivas de colores.

Colores: CARTON
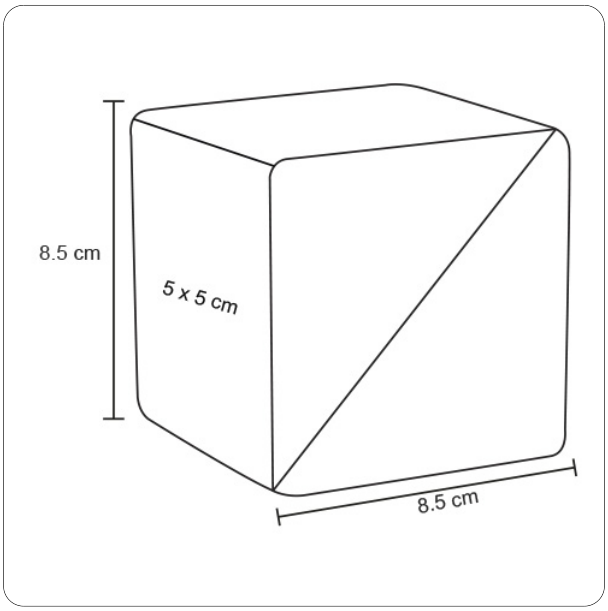
Trazo