ALFAPROM SOLUTIONS DE MEXICO S.A DE C.V

RFC: ASM171024Q95

Tehuantepec 156, Roma Sur. Cuauhtémoc, CDMX. CP. 06760

TELÉFONO: (55) 75839519, CORREO ELECTRÓNICO: isaach@alfaprom.com.mx

PÁGINA WEB: http://alfaprom.solutions

sábado, 18 de mayo del 2024

Ficha técnica

Modelo: MA 003

Nombre: FIRU

Material: Plástico

Medida de producto: 10 x 3.8 cm

Área de impresion : 2.5 x 2 cm

Métodos de impresión:

Descripción: Dispensador de bolsas de plástico con gancho. Incluye 20 bolsas.

Colores: BLANCO
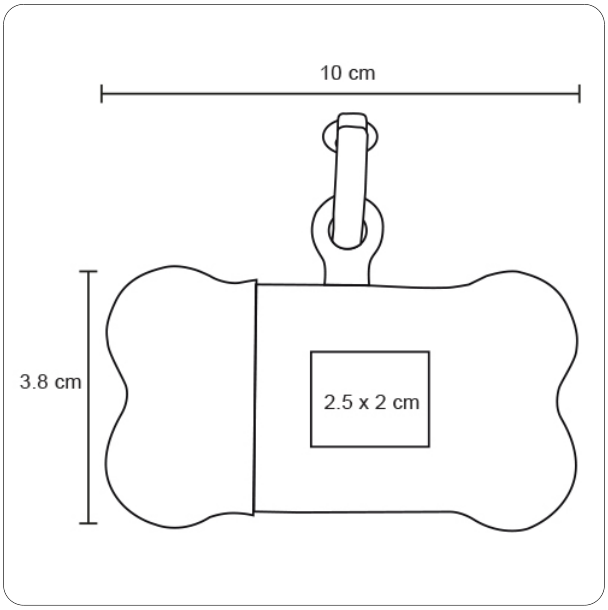
Trazo