ALFAPROM SOLUTIONS DE MEXICO S.A DE C.V

RFC: ASM171024Q95

Tehuantepec 156, Roma Sur. Cuauhtémoc, CDMX. CP. 06760

TELÉFONO: (55) 75839519, CORREO ELECTRÓNICO: isaach@alfaprom.com.mx

PÁGINA WEB: http://alfaprom.solutions

viernes, 03 de mayo del 2024

Ficha técnica

Modelo: MANGA

Nombre: HOT

Material: Cartón

Medida de producto: 12.5 x 6.3 cm

Área de impresion : 8 X 4 cm

Métodos de impresión:

Descripción: Fajilla de cartón para vaso desechable.

Colores: CARTON
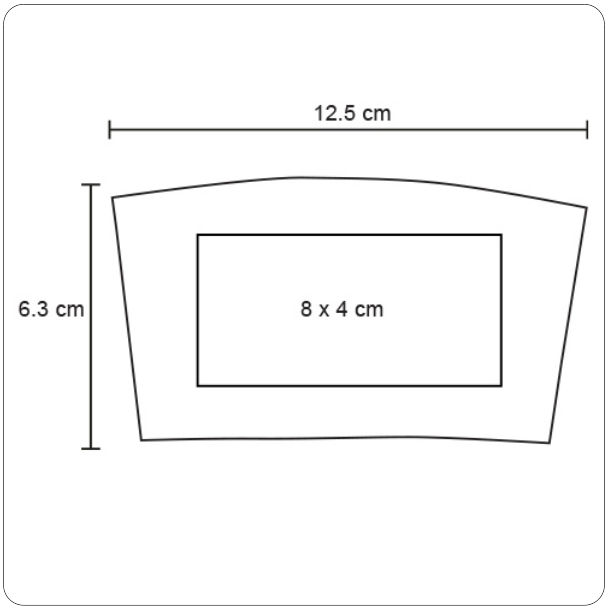
Trazo