ALFAPROM SOLUTIONS DE MEXICO S.A DE C.V

RFC: ASM171024Q95

Tehuantepec 156, Roma Sur. Cuauhtémoc, CDMX. CP. 06760

TELÉFONO: (55) 75839519, CORREO ELECTRÓNICO: isaach@alfaprom.com.mx

PÁGINA WEB: http://alfaprom.solutions

jueves, 02 de mayo del 2024

Ficha técnica

Modelo: O 027

Nombre: HIGH

Material: Curpiel

Medida de producto: 17 x 16 cm

Área de impresion : 15 x 7 cm

Métodos de impresión:

Descripción: Set ejecutivo: Incluye llavero metálico, tarjetero, bolígrafo y estuche de regalo.

Colores: NEGRO
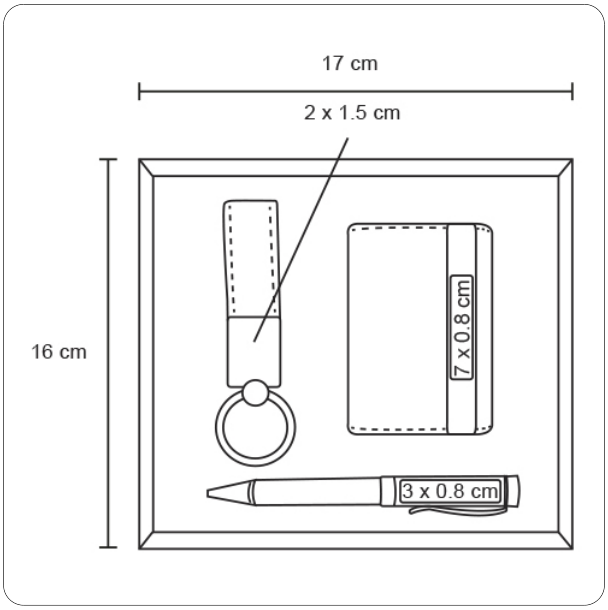
Trazo