ALFAPROM SOLUTIONS DE MEXICO S.A DE C.V

RFC: ASM171024Q95

Tehuantepec 156, Roma Sur. Cuauhtémoc, CDMX. CP. 06760

TELÉFONO: (55) 75839519, CORREO ELECTRÓNICO: isaach@alfaprom.com.mx

PÁGINA WEB: http://alfaprom.solutions

sábado, 04 de mayo del 2024

Ficha técnica

Modelo: O 034

Nombre: MINI SLANK

Material: Poliuretano

Medida de producto: 10.5 x 14.5 cm

Área de impresion : 4.5 x 13 cm

Capacidad : 90 Hojas.

Métodos de impresión:

Descripción: Mini libreta de poliuretano con broche magnético y separador. Con 90 hojas rayadas.

Colores: VERDE
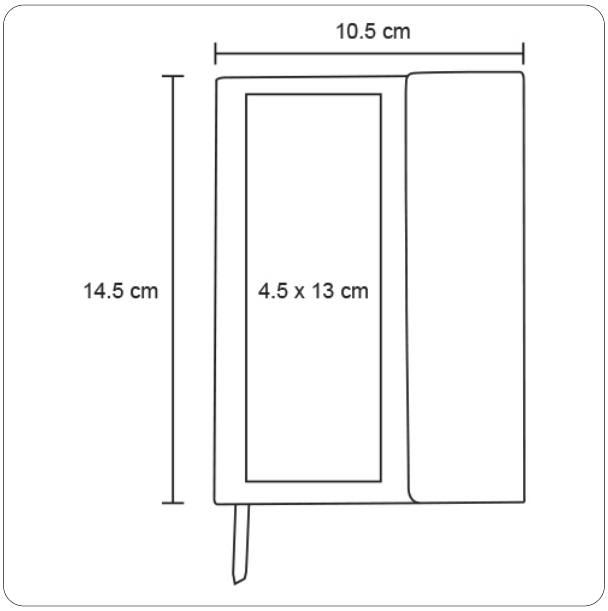
Trazo