ALFAPROM SOLUTIONS DE MEXICO S.A DE C.V

RFC: ASM171024Q95

Tehuantepec 156, Roma Sur. Cuauhtémoc, CDMX. CP. 06760

TELÉFONO: (55) 75839519, CORREO ELECTRÓNICO: isaach@alfaprom.com.mx

PÁGINA WEB: http://alfaprom.solutions

martes, 07 de mayo del 2024

Ficha técnica

Modelo: O 064

Nombre: ESPIRO

Material: Poliéster

Medida de producto: 2 x 53 cm

Área de impresion : 1.3 x 30 cm

Métodos de impresión:

Descripción: Cinta portagafete con broche de seguridad, clip desmontable de plástico y gancho metálico.

Colores: AMARILLO - AZUL - BLANCO - NARANJA - NEGRO - ROJO - ROSA - VERDE
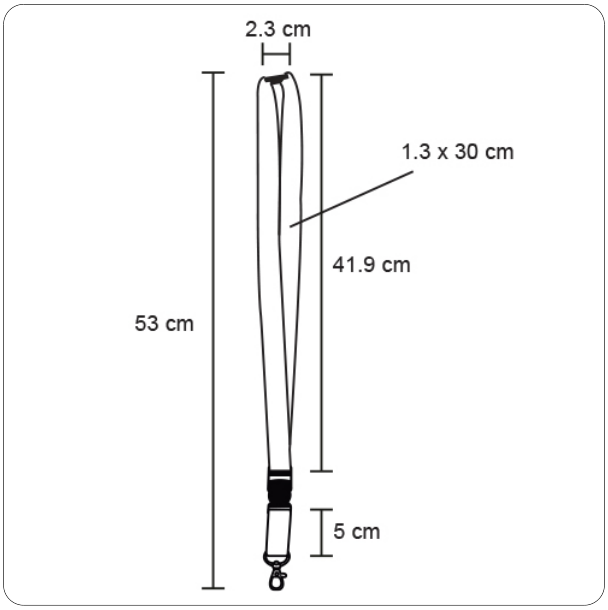
Trazo