ALFAPROM SOLUTIONS DE MEXICO S.A DE C.V

RFC: ASM171024Q95

Tehuantepec 156, Roma Sur. Cuauhtémoc, CDMX. CP. 06760

TELÉFONO: (55) 75839519, CORREO ELECTRÓNICO: isaach@alfaprom.com.mx

PÁGINA WEB: http://alfaprom.solutions

lunes, 20 de mayo del 2024

Ficha técnica

Modelo: O 069

Nombre: FUBU

Material: Poliéster

Medida de producto: 24 x 11 cm

Área de impresion : 9 x 5 cm

Métodos de impresión:

Descripción: Lapicera de poliéster con cierre.

Colores: AZUL - NARANJA - NEGRO - ROJO - VERDE
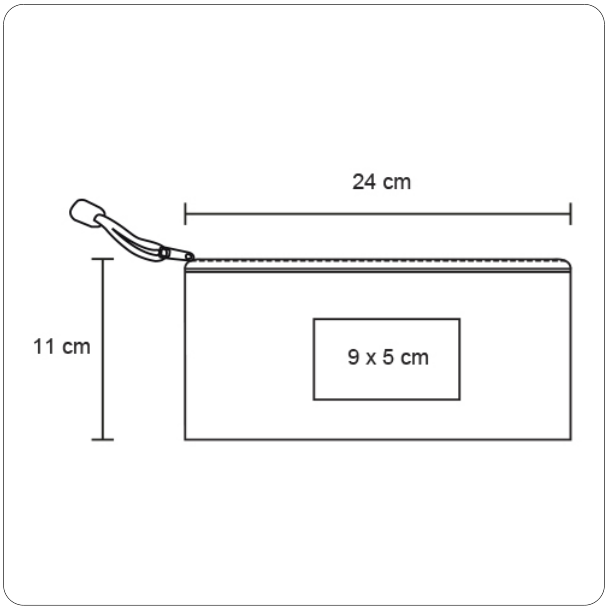
Trazo