ALFAPROM SOLUTIONS DE MEXICO S.A DE C.V

RFC: ASM171024Q95

Tehuantepec 156, Roma Sur. Cuauhtémoc, CDMX. CP. 06760

TELÉFONO: (55) 75839519, CORREO ELECTRÓNICO: isaach@alfaprom.com.mx

PÁGINA WEB: http://alfaprom.solutions

jueves, 16 de mayo del 2024

Ficha técnica

Modelo: O 081

Nombre: TOKIO

Material: Poliuretano

Medida de producto: 17.5 x 23 cm

Área de impresion : 6 x 6 cm

Capacidad : 98 Pág.

Métodos de impresión:

Descripción: Carpeta de poliuretano con broche magnético y placa metálica, con porta papeles en la pasta, en el interior cuenta con porta tarjetas, 98 hojas rayadas y arillo metálico.

Colores: GRIS - NEGRO
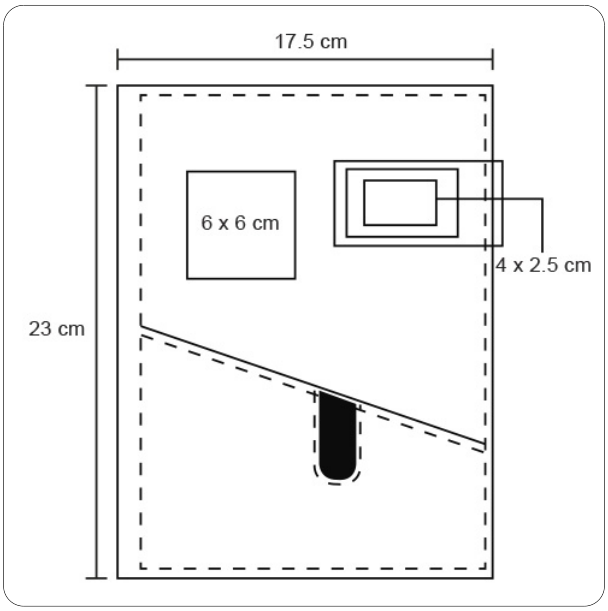
Trazo