ALFAPROM SOLUTIONS DE MEXICO S.A DE C.V

RFC: ASM171024Q95

Tehuantepec 156, Roma Sur. Cuauhtémoc, CDMX. CP. 06760

TELÉFONO: (55) 75839519, CORREO ELECTRÓNICO: isaach@alfaprom.com.mx

PÁGINA WEB: http://alfaprom.solutions

sábado, 18 de mayo del 2024

Ficha técnica

Modelo: SO 073

Nombre: LORD

Material: Plástico/Metal

Medida de producto: 2.7 x 4.9 cm

Área de impresion : 1.5 x 3 cm

Métodos de impresión:

Descripción: Popsocket ovalado de plástico con anillo de metal.

Colores: UNICO
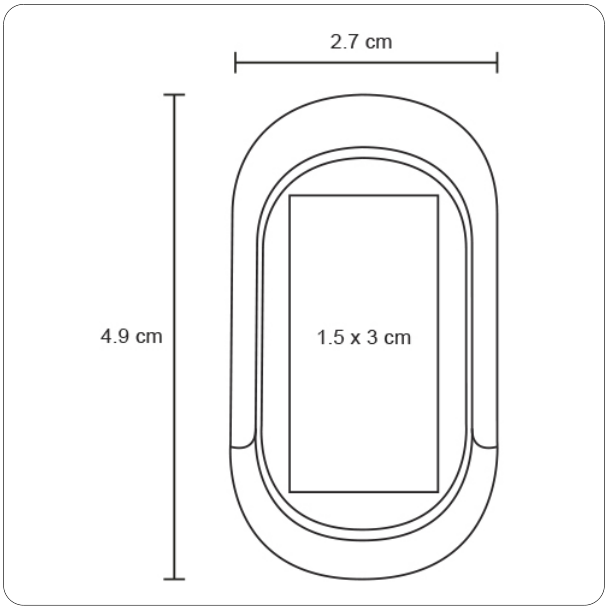
Trazo