ALFAPROM SOLUTIONS DE MEXICO S.A DE C.V

RFC: ASM171024Q95

Tehuantepec 156, Roma Sur. Cuauhtémoc, CDMX. CP. 06760

TELÉFONO: (55) 75839519, CORREO ELECTRÓNICO: isaach@alfaprom.com.mx

PÁGINA WEB: http://alfaprom.solutions

sábado, 04 de mayo del 2024

Ficha técnica

Modelo: SO 093

Nombre: FLAT

Material: Plástico

Medida de producto: 7 x 14 cm

Área de impresion : 4 x 10 cm

Capacidad : 8,000 mAh.

Métodos de impresión:

Descripción: Power bank portátil. Incluye cable de carga para dispositivos con entrada micro USB, V8, tipo c y tipo lightning.

Colores: NEGRO
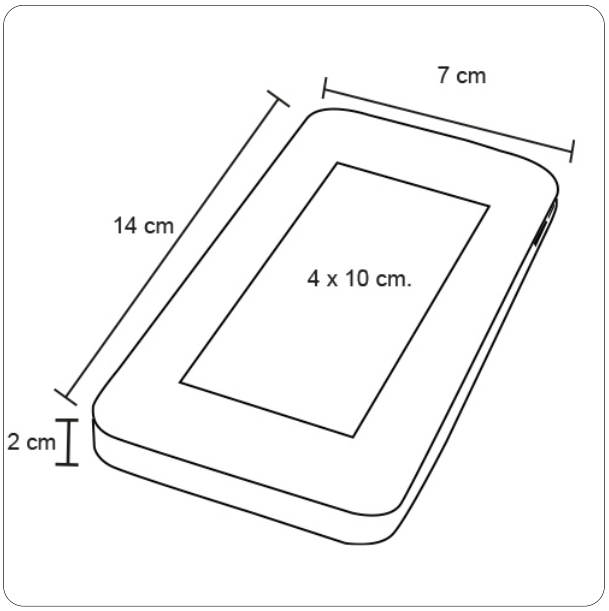
Trazo