ALFAPROM SOLUTIONS DE MEXICO S.A DE C.V

RFC: ASM171024Q95
Tehuantepec 156, Roma Sur. Cuauhtémoc, CDMX. CP. 06760
TELÉFONO: (55) 75839519, CORREO ELECTRÓNICO: isaach@alfaprom.com.mx
PÁGINA WEB: http://alfaprom.solutions

lunes, 06 de mayo del 2024

Ficha técnica

Modelo: T 116 HUICHOL

Nombre: TAMAYO

Material: Vidrio

Medida de producto: 7 x 22.5 cm

Área de impresion : 9 x 13 cm

Capacidad : 420 ml.

Métodos de impresión:

Descripción: Termo con doble pared de vidrio, infusor de metal y tapa enroscable de bambú. EDICIÓN HUICHOL.

Colores: TRANSPARENTE
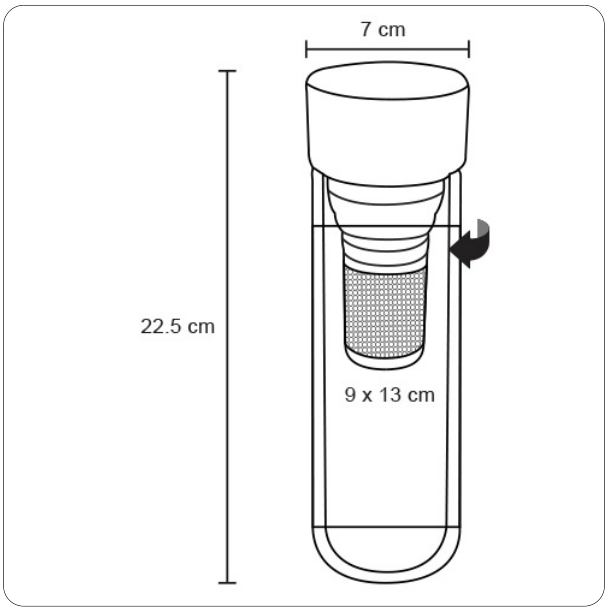
Trazo