ALFAPROM SOLUTIONS DE MEXICO S.A DE C.V

RFC: ASM171024Q95
Tehuantepec 156, Roma Sur. Cuauhtémoc, CDMX. CP. 06760
TELÉFONO: (55) 75839519, CORREO ELECTRÓNICO: isaach@alfaprom.com.mx
PÁGINA WEB: http://alfaprom.solutions

viernes, 10 de mayo del 2024

Ficha técnica

Modelo: T 170

Nombre: DOLCE

Material: Acero inoxidable

Medida de producto: 7.5 x 16 cm

Área de impresion : 6 x 7 cm

Capacidad : 450 ml.

Métodos de impresión:

Descripción: Termo de acero inoxidable y doble pared insulado al vacío con tapa enroscable con boquilla de seguridad.

Colores: NEGRO - PLATA - ROSA
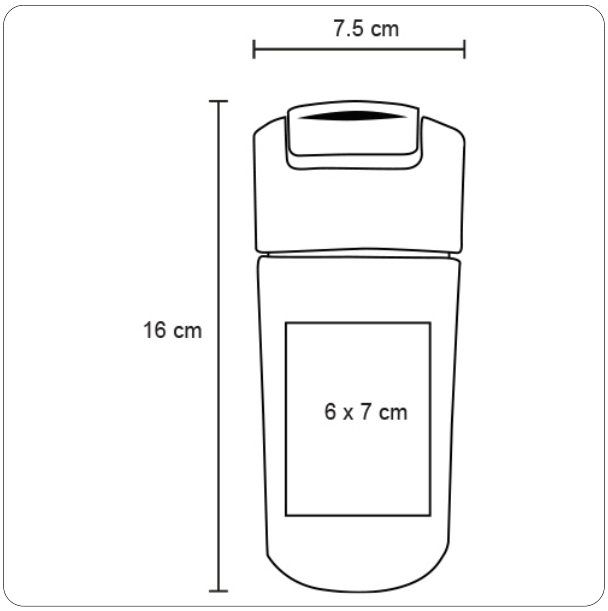
Trazo