ALFAPROM SOLUTIONS DE MEXICO S.A DE C.V

RFC: ASM171024Q95
Tehuantepec 156, Roma Sur. Cuauhtémoc, CDMX. CP. 06760
TELÉFONO: (55) 75839519, CORREO ELECTRÓNICO: isaach@alfaprom.com.mx
PÁGINA WEB: http://alfaprom.solutions

domingo, 19 de mayo del 2024

Ficha técnica

Modelo: T 211

Nombre: ADAM

Material: Acero Inoxidable

Medida de producto: 6.7 x 22 cm

Área de impresion : 8 x 9 cm

Capacidad : 500 ml.

Métodos de impresión:

Descripción: Termo con doble pared de acero inoxidable, rejilla para infusor, taza de plástico y correa.

Colores: NEGRO
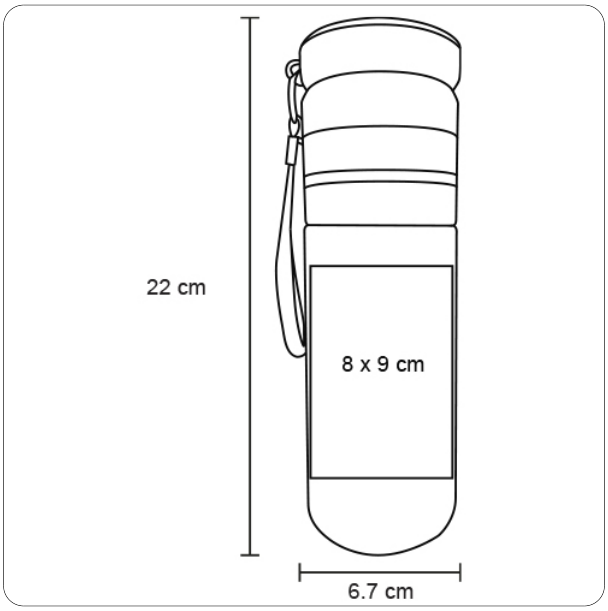
Trazo