ALFAPROM SOLUTIONS DE MEXICO S.A DE C.V

RFC: ASM171024Q95
Tehuantepec 156, Roma Sur. Cuauhtémoc, CDMX. CP. 06760
TELÉFONO: (55) 75839519, CORREO ELECTRÓNICO: isaach@alfaprom.com.mx
PÁGINA WEB: http://alfaprom.solutions

sábado, 18 de mayo del 2024

Ficha técnica

Modelo: T 29

Nombre: ENZO

Material: PET/Elastomero/Poliestireno

Medida de producto: 7.2 x 29.7 cm

Área de impresion : 7 x 12 cm

Capacidad : 700 ml.

Métodos de impresión:

Descripción: Cilindro de plástico con chupón de silicón y tapa que sirve como vaso. El envío de este material se hace por separado de base y tapas derivado a los cambios de altura si se traslada a otros lugares de la República. (El stock de la base se maneja por separado).

Colores: AZUL - MORADO - NARANJA - NEGRO - ROJO - ROSA - VERDE
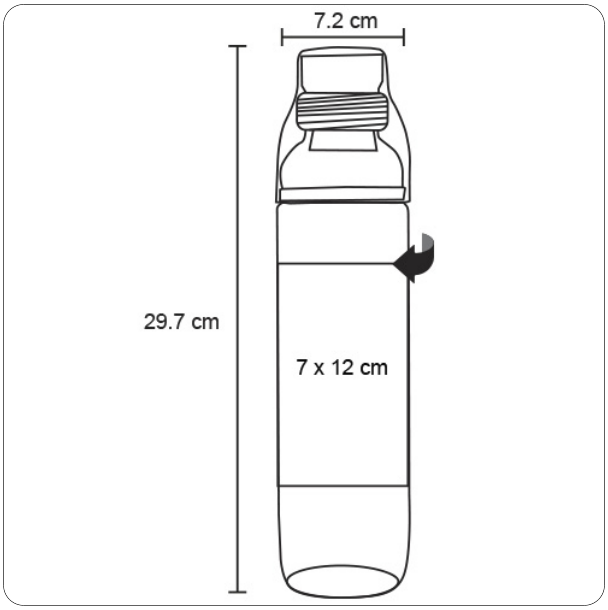
Trazo