ALFAPROM SOLUTIONS DE MEXICO S.A DE C.V

RFC: ASM171024Q95
Tehuantepec 156, Roma Sur. Cuauhtémoc, CDMX. CP. 06760
TELÉFONO: (55) 75839519, CORREO ELECTRÓNICO: isaach@alfaprom.com.mx
PÁGINA WEB: http://alfaprom.solutions

sábado, 18 de mayo del 2024

Ficha técnica

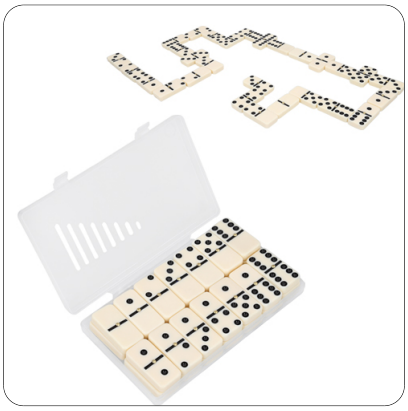

Modelo: TL 016

Nombre: MACAO

Material: Plástico

Medida de producto: 17.5 x 10.5 cm

Área de impresion : 9 x 4 cm

Métodos de impresión:

Descripción: Dominó con 28 fichas y estuche de plástico.

Colores: UNICO
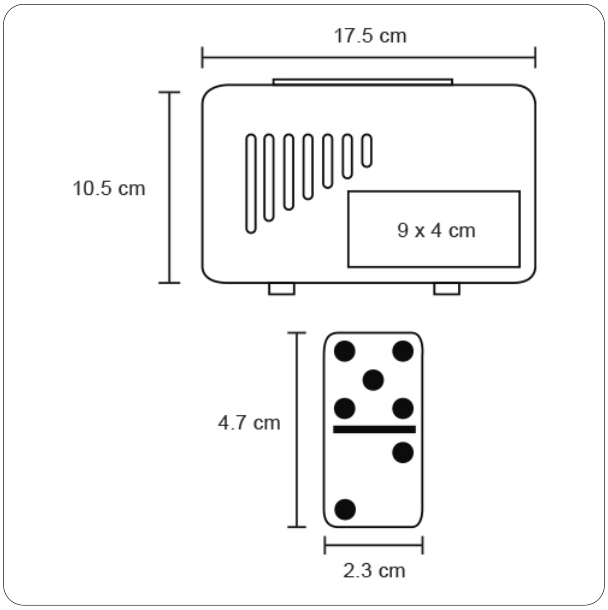
Trazo