ALFAPROM SOLUTIONS DE MEXICO S.A DE C.V

RFC: ASM171024Q95
Tehuantepec 156, Roma Sur. Cuauhtémoc, CDMX. CP. 06760
TELÉFONO: (55) 75839519, CORREO ELECTRÓNICO: isaach@alfaprom.com.mx
PÁGINA WEB: http://alfaprom.solutions

martes, 14 de mayo del 2024

Ficha técnica

Modelo: TL 019

Nombre: SAND

Material: Metal

Medida de producto: 76.5 x 81 cm

Área de impresion : 20 x 15 cm

Métodos de impresión:

Descripción: Silla portátil plegable de metal con asiento, respaldo y brazos de poliéster con porta vasos de red. Incluye funda con asa y correa ajustable.

Colores: NEGRO
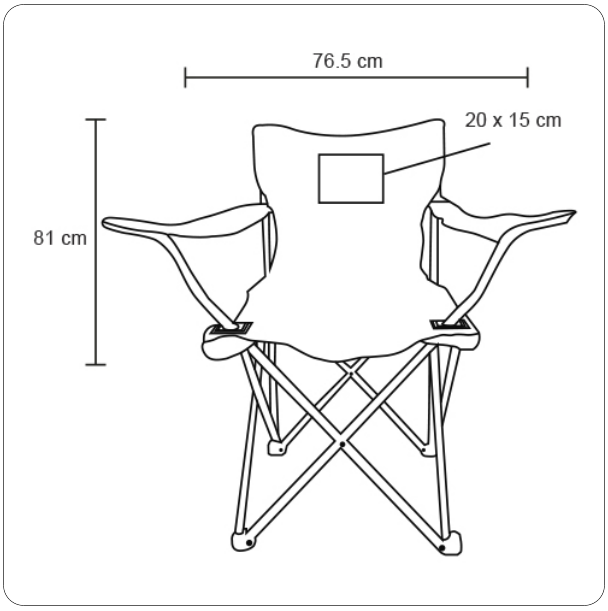
Trazo