ALFAPROM SOLUTIONS DE MEXICO S.A DE C.V

RFC: ASM171024Q95
Tehuantepec 156, Roma Sur. Cuauhtémoc, CDMX. CP. 06760
TELÉFONO: (55) 75839519, CORREO ELECTRÓNICO: isaach@alfaprom.com.mx
PÁGINA WEB: http://alfaprom.solutions

lunes, 20 de mayo del 2024

Ficha técnica

Modelo: TL 020

Nombre: REST

Material: Poliéster/Memory Foam

Medida de producto: 38 x 32 cm

Área de impresion : 8 x 5 cm

Métodos de impresión:

Descripción: Almohada para viaje, de poliéster afelpado con relleno memory foam, cierre, asa y broche de clip.

Colores: GRIS
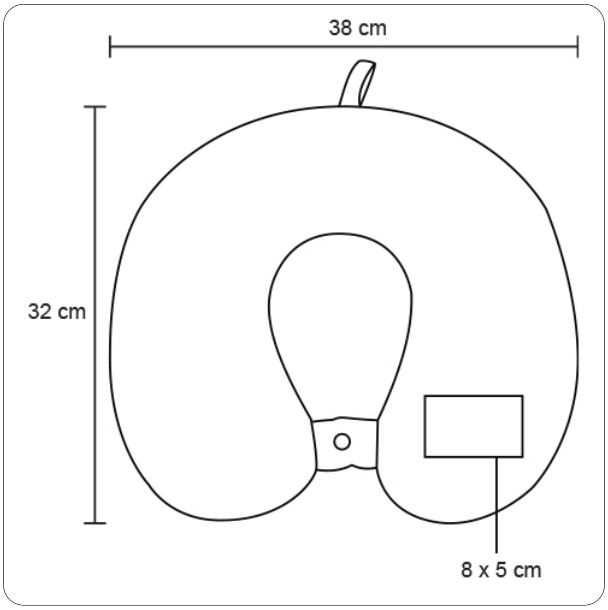
Trazo